TDS-12C

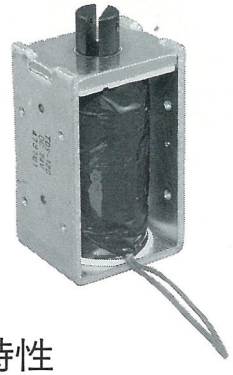

外形寸法
Dimensions

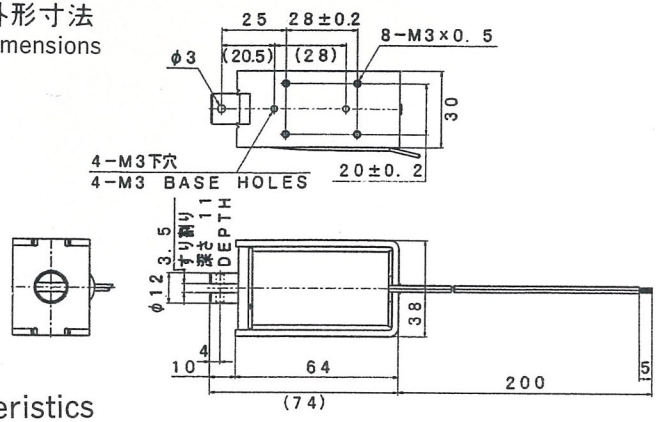

ストローク／吸引力特性
Stroke and Pull Force Characteristics

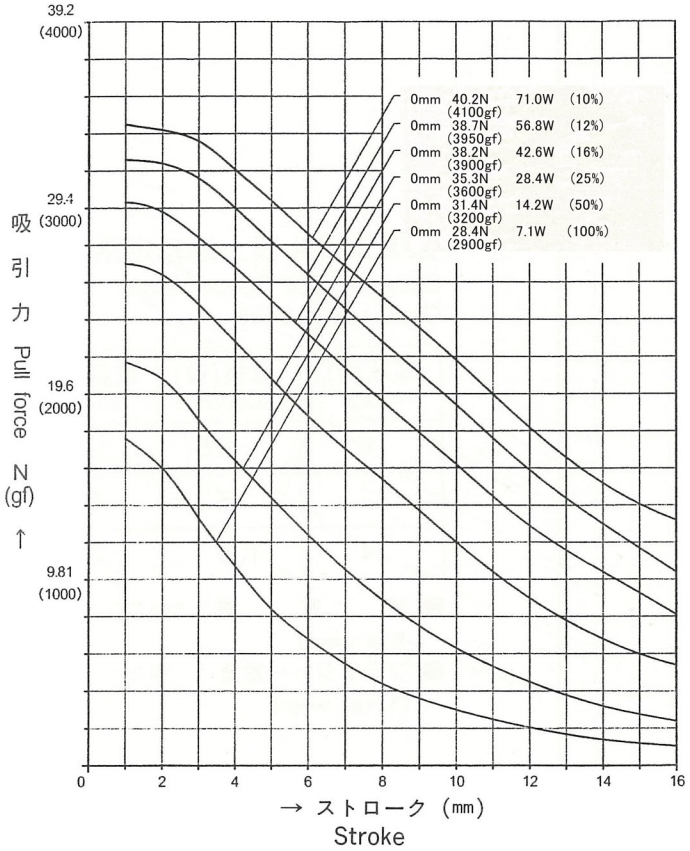

容量／吸引力特性
Power and Pull Force Characteristics

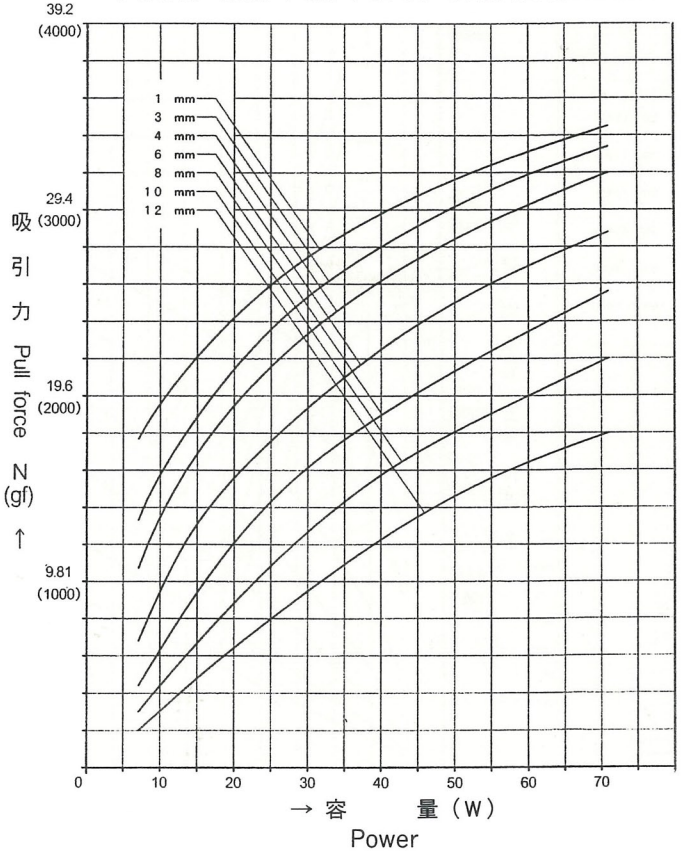

標準コイル表　連続定格7.1W
Standard Coil Specifications
Cont. rating 7.1W

電圧(V) Voltage	抵抗(Ω) Resistance	電流(mA) Current
6	5.1	1176
12	20.3	591
24	81.1	296

- 総　重　量：326.0g
  Total weight
- プランジャー重量：45.5g
  Plunger weight