TDS-08L

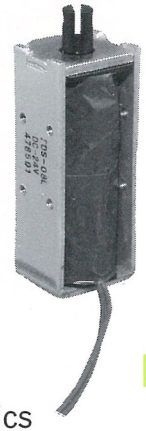

外形寸法
Dimensions

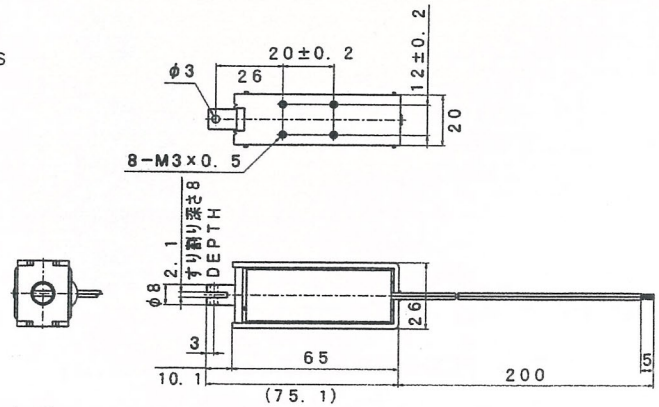

ストローク／吸引力特性
Stroke and Pull Force Characteristics

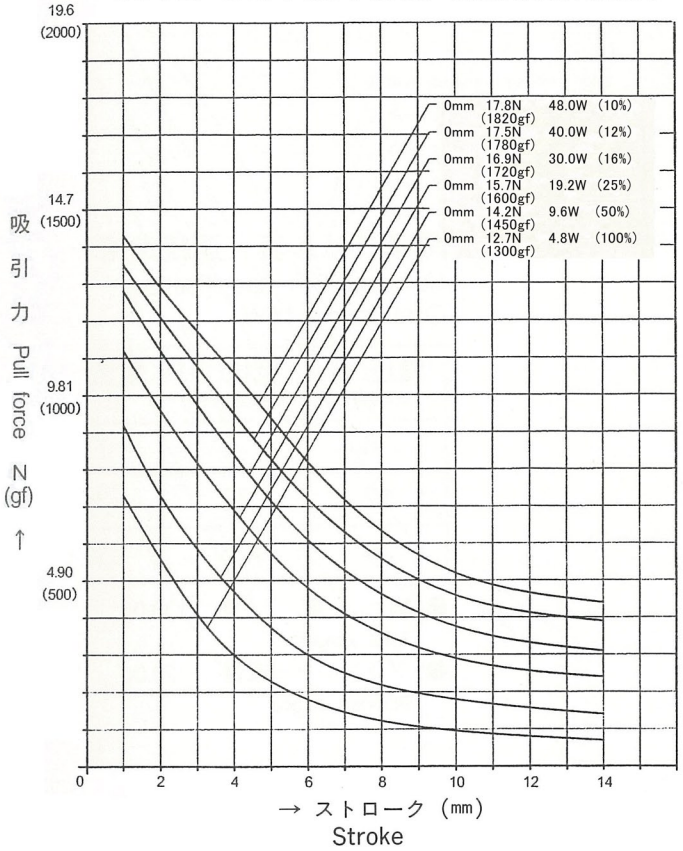

容量／吸引力特性
Power and Pull Force Characteristics

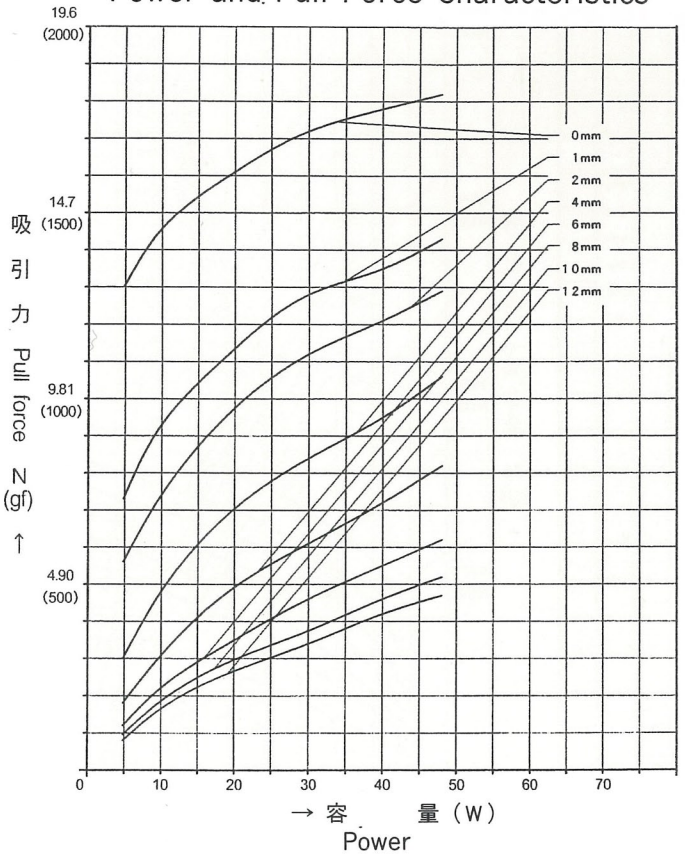

標準コイル表　連続定格 4.8W
Standard Coil Specifications
Cont. rating 4.8W

電圧(V) Voltage	抵抗(Ω) Resistance	電流(mA) Current
6	7.5	800
12	30	400
24	120	200

- 総　重　量：164.0g
  Total weight
- プランジャー重量：24.0g
  Plunger weight